SUNSEEKER

EEN DUURZAME EN INTERACTIEVE (STRAAT-) LICHTINSTALLATIE

A SUSTAINABLE AND INTERACTIVE (STREET-) LIGHTINSTALLATION

“LICHT VOEDT LICHT. OVERDAG LADEN ZE OP AAN HET ZONLICHT EN ‘S AVONDS GEVEN ZE LICHT.”

“LIGHT NOURISHES LIGHT. DURING DAY THEY HARVEST SUNLIGHT, DURING NIGHT THEY PROVIDE LIGHT.”

> SUNSEEKER
rendering
Studio VANTOT

“LICHT VOOR DE OPENBARE RUIMTE”

“LIGHT FOR PUBLIC AREAS”

STRAAT-VERLICHTING, EEN LIJN VAN LICHT

SUNSEEKER FUNGEERT ALS KIJKLIJN EN KAN HIERMDOOR VERBINDEN EN RICHTING GEVEN.

STREETLIGHTING, A LINE OF LIGHT

SUNSEEKER FUNCTIONS AS A LINE OF SIGHT. THIS WAY IT CAN CONNECT AND GUIDE.

ZONNE-ENERGIE, LICHT VOEDT LICHT

SUNSEEKER IS EEN DUURZAAM EN ENERGIENEUTRALE VERLICHTING VOOR IN DE OPENBARE RUIMTE.

SOLAR ENERGY, LIGHT NURISHES LIGHT

SUNSEEKER IS A SUSTAINABLE AND AN ENERGY NEUTRAL LIGHT SOLUTION FOR PUBLIC SPACE

DYNAMISCH, BEWEEGT OVERDAG

OVERDAG BEWEEGT DE SUNSEEKER OVER DE LIJN EN OM ZIJN AS OM DE BESTE POSITIE TOV DE ZON TE KRIJGEN.

DYNAMIC, MOVES DURING THE DAY

DURING THE DAY SUNSEEKERS MOVES OVER THE LINE AND AROUND HER AXIS TO GET THE BEST SUNSPOT.

INTERACTIE, EEN GIDS IN DE NACHT

WE KUNNEN EEN HEEL PALLET AAN KLEUREN KIEZEN, HIERMEE KUNNEN WE SFEER VERANDEREN EN SEIZOENEN BENADRUKKEN. DAARNAAST KUNNEN WE HIERMEE INSPELEN OP DIERWELZIJN.

INTERACTION, A GUIDE DURING NIGHT

WE CAN CHOOSE A RANGE OF COLOURS, THIS WAY WE CAN INFLUENCE THE ATMOSPHERE AND ENLARGE SEASONS. BESIDES WE CAN IMPROVE CIRCUMSTANCES FOR ANIMALS.

VANTOT

SUNSEEKER

STRAATVERLICHTING, EEN LIJN VAN LICHT

HUMAN STREET LIGHTING

Veel grote steden willen zich ontwikkelen tot Smart Cities, zowel in Nederland als in de rest van de wereld. Steden hangen vol met verstopte sensoren, ze zitten in stoplichten en meten mensenstromen. Om de openbare ruimte slimmer te maken, gebruiken wij onze kennis, bedenken wij ideeën die leiden tot zichtbare en tastbare oplossingen waarmee we inspelen op die behoefte. Met de software die we hebben ontwikkeld programmeren we SUNSEEKER, verlichting die een enorme potentie heeft om steden slimmer, duurzamer, veiliger en leefbaarder te maken. We laten zien dat je openbare ruimtes aantrekkelijker kunt maken doordat de verlichting zich op allerlei manieren interactief kan gedragen: de lichtintensiteit of kleur kan veranderen, het kan bewegen, geluid integreren en reageren op mensen. De potentie reikt nog verder: SUNSEEKER verdient zichzelf terug. Want zonnecellen leveren energie op, licht wordt gevoed met licht. In toekomstige Smart Cities hoef je straks de verlichting niet meer op het net aan te sluiten. Ook dat is slim.

SMART SUNSEEKER – SMART CITIES Many large cities want to develop into Smart Cities, both in the Netherlands and in the rest of the world. Cities are full of clogged up sensors; they are in traffic lights and they measure flows of people. To make the public space smarter, we use our knowledge, coming up with ideas that lead to visible and tangible solutions that respond to that need. With the software that we have developed, we program SUNSEEKER, lighting that has enormous potential to make cities smarter, more sustainable, safer and more liveable. We show that you can make public spaces more attractive by making lighting more interactive in all sorts of ways: it can change light intensity or colour, it can move, integrate sound and respond to people. The potential extends even further: SUNSEEKER pays for itself. After all, solar cells produce energy, light is fed by light. In future Smart Cities, you will no longer have to connect the lighting to the grid. That's smart, too.

“SUNSEEKER REAGEERT OP ZIJN OMGEVING.”

“SUNSEEKER REACTS AT ITS SURROUNDING”

> Sunseeker
Victoriapark
Eindhoven,
PSV Stadion

LICHTINSTALLATIE, TUSSEN KUNST EN STRAATVERLICHTING

Wij werken graag op een vooruitstrevende en eigenzinnige manier binnen de wereld van verlichting en geloven in dynamische toevoegingen en ingrepen in de openbare ruimte. Daarvoor gebruiken we de kracht van design om duurzame, slimme, tastbare en beweeglijke verlichting te bedenken waar mensen zich graag mee omringen en die een enorme potentie voor de toekomst heeft. In onze ontwerpen gaat technologie altijd samen met creativiteit, kwaliteit en esthetiek. Maar dat niet alleen: we spelen in op een vraag die nog niet bestaat. Met SUNSEEKER, de slinger van parapluvormige lampionnen, geven we een hedendaags, duurzaam en interactief antwoord op de statische straatverlichting die we kennen. Dat levert een interessant spanningsveld op: is het kunst? Is het straatverlichting? Of is het meer iets ertussenin?

BETWEEN ART AND STREET LIGHTING We like to work in a progressive and idiosyncratic way within the world of lighting and believe in dynamic additions and interventions in public space. We use the power of design to create sustainable, smart, tactile and movable lighting that people like to surround themselves with and that has enormous potential for the future. In our designs, technology always goes hand in hand with creativity, quality and aesthetics. But not only that: we are responding to a demand that does not yet exist. With SUNSEEKER, the chain of umbrella-shaped lanterns, we provide a contemporary, sustainable and interactive answer to the static street lighting that we are familiar with. This results in an interesting field of tension: is it art? Is it street lighting? Or is it more like something in between?

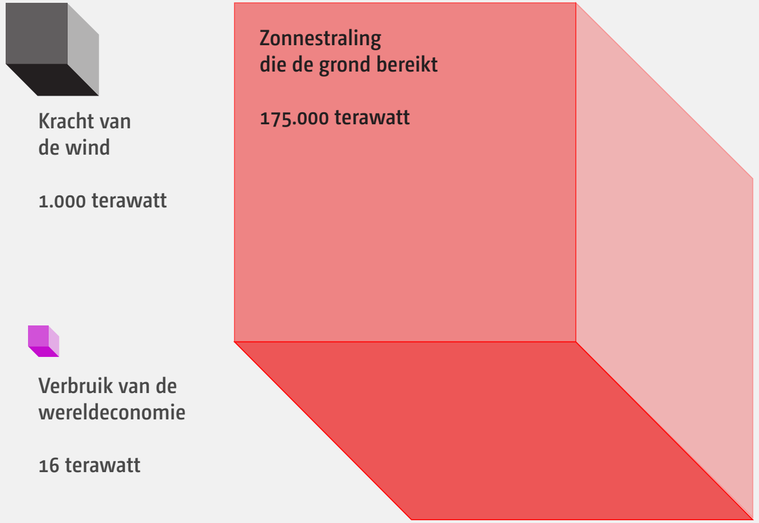

*1 watt staat gelijk aan 1 joule per seconde

“DE POTENTIE VAN DE ZON INSPIREERDE ONS OM DEZE ENERGIE TE OOGSTEN ALVORENS TE GEBRUIKEN.”

“THE POTENTIAL OF THE SUN INSPIRED US TO HARVEST HER LIGHT BEFORE CREATING LIGHT”

SUNSEEKER

ZONNE-ENERGIE, LICHT VOEDT LICHT

Veel grote steden willen zich ontwikkelen tot Smart Cities, zowel in Nederland als in de rest van de wereld. Steden hangen vol met verstopte sensoren, ze zitten in stoplichten en meten mensenstromen. Om de openbare ruimte slimmer te maken, gebruiken wij onze kennis, bedenken wij ideeën die leiden tot zichtbare en tastbare oplossingen waarmee we inspelen op die behoefte. Met de software die we hebben ontwikkeld programmeren we SUNSEEKER, verlichting die een enorme potentie heeft om steden slimmer, duurzamer, veiliger en leefbaarder te maken. We laten zien dat je openbare ruimtes aantrekkelijker kunt maken doordat de verlichting zich op allerlei manieren interactief kan gedragen: de lichtintensiteit of kleur kan veranderen, het kan bewegen, geluid integreren en reageren op mensen.
De potentie reikt nog verder: SUNSEEKER verdient zichzelf terug. Want zonnecellen leveren energie op, licht wordt gevoed met licht. In toekomstige Smart Cities hoef je straks de verlichting niet meer op het net aan te sluiten. Ook dat is slim.

SOLAR ENERGY, LIGHT NURISHES LIGHT. Many large cities want to develop into Smart Cities, both in the Netherlands and in the rest of the world. Cities are full of clogged up sensors; they are in traffic lights and they measure flows of people. To make the public space smarter, we use our knowledge, coming up with ideas that lead to visible and tangible solutions that respond to that need. With the software that we have developed, we program SUNSEEKER, lighting that has enormous potential to make cities smarter, more sustainable, safer and more liveable. We show that you can make public spaces more attractive by making lighting more interactive in all sorts of ways: it can change light intensity or colour, it can move, integrate sound and respond to people. The potential extends even further: SUNSEEKER pays for itself. After all, solar cells produce energy, light is fed by light. In future Smart Cities, you will no longer have to connect the lighting to the grid. That's smart, too.

‘S NACHTS REAGEERT HET LICHT OP PASSANTEN.

00:15 uur

01:00 uur

02:30 uur

03:45 uur

INTERACTIE, EEN GIDS IN DE NACHT

Mensen voelen zich veiliger ‘s avonds in het donker in het park of op straat wanneer de sympathieke lichtslinger als gids in de nacht fungeert, als bewegwijzering dient en een visuele verbindende route vormt van a naar b, zoals van het centrum van Eindhoven naar Strijp. Ook ‘s nachts kan SUNSEEKER meebewegen en interacteren met de wandelende mensen in het park door van lichtintensiteit en kleur te veranderen. De onderkant van de ring van de verlichtingsmodule licht op als een halo wanneer je in het park loopt. Omringende bewoners hebben vanaf hun balkons of door het raam een exclusief uitzicht op een subtiel lichtspel. Zo valt er altijd wat te beleven, dag èn nacht.

A GUIDE AT NIGHT When it’s dark in the evenings, people feel safer in the park or on the street when the sympathetic chain of light acts as a guide through the night, serves as signage and forms a visual connecting route from a to b, such as from the centre of Eindhoven to Strijp. At night SUNSEEKER can also move along and interact with the walking people in the park by changing light intensity and colour. The underside of the ring of the lighting module lights up like a halo when you are walking through the park. Neighbouring residents have an exclusive view of a subtle play of light from their balconies or through the window. There’s always something going on, day and night.

OVERDAG ZOEKT DE SUNSEEKER DE ZON DOOR TE BEWEGEN.

14:45 uur

14:45 uur

14:45 uur

DYNAMISCH, BEWEEGT OVERDAG

De afzonderlijke armaturen aan de lichtlijn gedragen zich net als mens en die op zoek gaan naar de meest zonnige plek. De slimme modules zijn uitgerust met een lichtsensor en kunnen als koorddansers over de lichtlijn met de zonnestand mee bewegen, op zoek naar de zonnigste plek. Zo hangen ze dus nooit onnodig in de schaduw van de bomen, de wolken of omringende gebouwen. Tegelijkertijd beweegt de SUNSEEKER als een zonnebloem om zijn as, altijd op zoek naar de optimale positie ten opzichte van de zon. En dat levert zoveel mogelijk energie op, ook om de nacht te kunnen verlichten.

DYNAMICS BY DAY The individual fixtures along the light chain behave just like people looking for the sunniest spot. The smart modules are equipped with light sensors and can move like tightrope walkers along the light chain with the position of the sun, looking for the sunniest spot. So, they never hang in the shade of trees, clouds or surrounding buildings unnecessarily. At the same time, the SUNSEEKER moves on its axis like a sunflower, always looking for the optimum position in relation to the sun. And that produces as much energy as possible, enough to also be able to light up the night.

SUNSEEKER

#V01M01
#V01M02
#V01M03

#V02M01
#V02M02
#V02M03

#V03M01
#V03M02
#V03M03

Sunseeker is ontworpen door VANTOT. Zij hebben zich met het ontwerp gebaseerd op de ervaringen van de eindgebruikers: De toevallige passant en bewoners. Het licht draagt bij aan het gevoel van veiligheid doordat het op passanten reageert. Het licht kan worden ingesteld op verschillende kleuren, waardoor het sfeer en seizoenen kan benadrukken. Daarbij kan het hierdoor dierenwelzijn tegemoet komen.

Het is een energie neutraal ontwerp, wat betekent dat het geen energie verbruikt, maar eerst zelf genereert. Het maakt daarnaast gebruik van een gelijkspanningsnet. Wat zeer nieuw is binnen de straatverlichtingswereld.

SPECS
SUNSEEKER

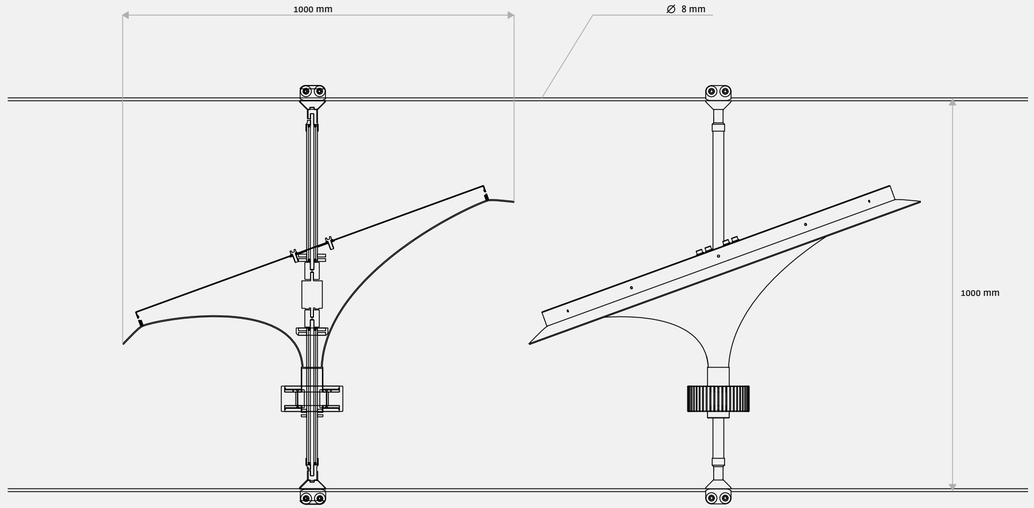

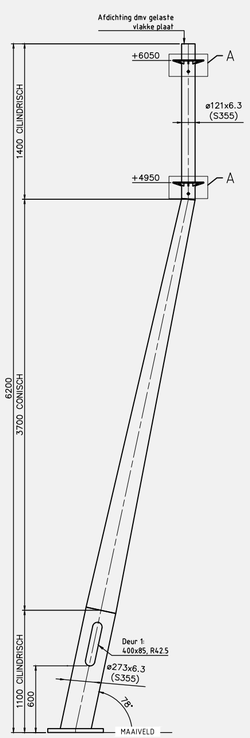

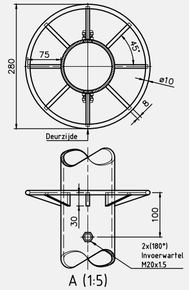

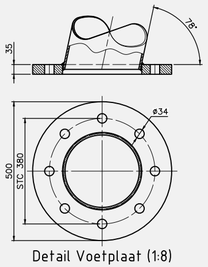

SUNSEEKER

SUNSEEKER V01

845AC01A PP200622 UPLIGHT RGBW
845AC02A PP200622 DOWNLIGHT

SUNSEEKER IS ZO ONTWORPEN DAT HET ALTIJD VOLDOET AAN DE OPENBARE VERLICHTINGSEISEN. HET LICHT DAT JE KAN BESTUREN DOOR MIDDEL VAN EEN DMX SYSTEEM IS ENKEL 845AC01A PP200622 UPLIGHT RGBW. DE SPECIFICATIES HIERONDER GAAN OVER DE 845AC02A PP200622 DOWNLIGHT. ER IS BIJ HET ONTWERPEN VAN HET ARMATUUR REKENING GEHOUDEN DAT DE LED MAKKELIJ KAN WORDEN VERVANGEN EN KAN WORDEN AANGEPAST NAAR DE GEWENSTE SPECIFICATIES.

PRODUCT GEGEVENS

Algemene informatie	
Code lampenfamilie	SUNSEEKERV01
Kleur lichtbron	3000K
Lichtbron vervangbaar	Ja
Driver/voedingsunit/transformator	Realtime clock
Type lichtkap/lens	Strada lens, andere keuzes mogelijk
Lichtnet	Gelijkspanning
Garantieperiode	5 jaar
Optic type outdoor	Lichtverdeling middelbreed 50
Remarks *-	Per Lighting Europe guidance paper
	"Evaluating performance of LED based
	luminaires - January 2018": statistically
	there is no relevant difference in lumen
	maintenance between B50 and for example
	B10. Therefore the median useful life (B50)
	value also represents the B10 value. * Bij
	extreme omgevingstemperaturen kan de
	armatuur automatisch dimmen om
	onderdelen te beschermen
Constante lichtopbrengst	No
Moduletype lichtbron	LED
Product Family Code	SUNSEEKERV01

Eisen aan armatuurontwerp	
Ingangsspanning	48 V
Ingangsfrequentie	50 tot 60 Hz

Regelsystemen en Dimmers	
Dimbaar	Ja

Mechanische eigenschappen en Behuizing	
Materiaal behuizing	Gefreesd aluminium
Reflectormateriaal	-
Optisch materiaal	Acrylaat
Bevestigingsmateriaal	RVS

Goedkeuring en Toepassing	
IP-beschermingsklasse	~ pending
Slagvastheidcode	~ pending
Piekspanningsbeveiliging	aanwezig
(gemeenschappelijk/differentiaal)	

Initiële prestaties (conform IEC)	
Initiële lichtstroom	682 lumen
Lichtstroomtolerantie	-
Initieel rendement	-
Initiële gecorreleerde	kleurtemperatuur 3000 K
Initiële kleurweergave-index	-
Initiële kleurkwaliteit	-
Initieel ingangsvermogen	32 W
Tolerantie energieverbruik	+/-11%
Prestaties gedurende de tijd	(conform IEC)
Uitvalpercentage	driver na 100.000 u 10 %
Lumenbehoud bij levensduur van	100.000 uur bij 25 °C

Toepassingsomstandigheden	
Bereik omgevingstemperatuur	-40 tot +50 °C
Performance ambient temperature	Tq 25 °C

Productgegevens	
Volledige productcode	SunseekerV01
Productnaam voor bestelling	SunseekerV01
EAN/UPC - P	SunseekerV01
Bestelcode	SSV01
Local Code	SSV01
Numerator -	Aantal per pak 1
Numerator -	Dozen per buitendoos 1
Materiaalnr. (12NC)	-
Netto gewicht (per stuk)	-

IP 66 | IK 08 | ~ pending

VANTOT

© 2021 VANTOT B.V. Alle rechten voorbehouden. VANTOT doet geen uitspraken over en geeft geen garanties voor de nauwkeurigheid of volledigheid van de informatie in dit document en kan op geen enkele wijze aansprakelijk worden gesteld voor handelingen die op deze informatie worden gebaseerd. De informatie in dit document is niet bedoeld als offerte en maakt geen deel uit van enige aanbieding of overeenkomst, tenzij anderszins overeengekomen met VANTOT. VANTOT is een gedeponeerde handelsmerk www.VANTOT.com | 2021, januari 01 - Wijziging van gegevens voorbehouden.

SUNSEEKER

SUNSEEKER
DUURZAME STRAATVERLICHTING

Met Philips ClearWay gen2 profiteert u meteen van de voordelen van LEDtechnologie. De tweede generatie Philips Cle

STANDALONE
V01M01
V01M02
V01MO3

KIJKLIJN
V02M01
V02M02
V02MO3

V03M01
V03M02
V03MO3

Met Philips ClearWay gen2 profiteert u meteen van de voordelen van LEDtechnologie. De tweede generatie Philips Cle

SUNSEEKER
STAND ALONE

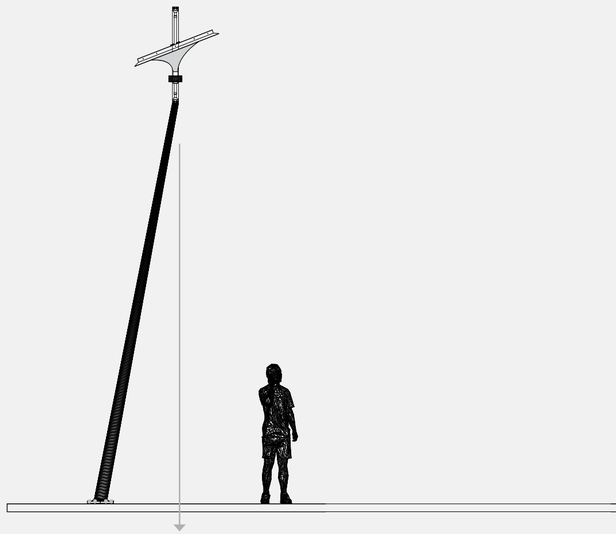

- V01M01
  - Draait om zijn as naar de zon
- V01M02
  - Draait om zijn as vrij in de wind
- V01M03
  - Vaste positie

SUNSEEKER
KIJKLIJN / GELIJKSPANNING

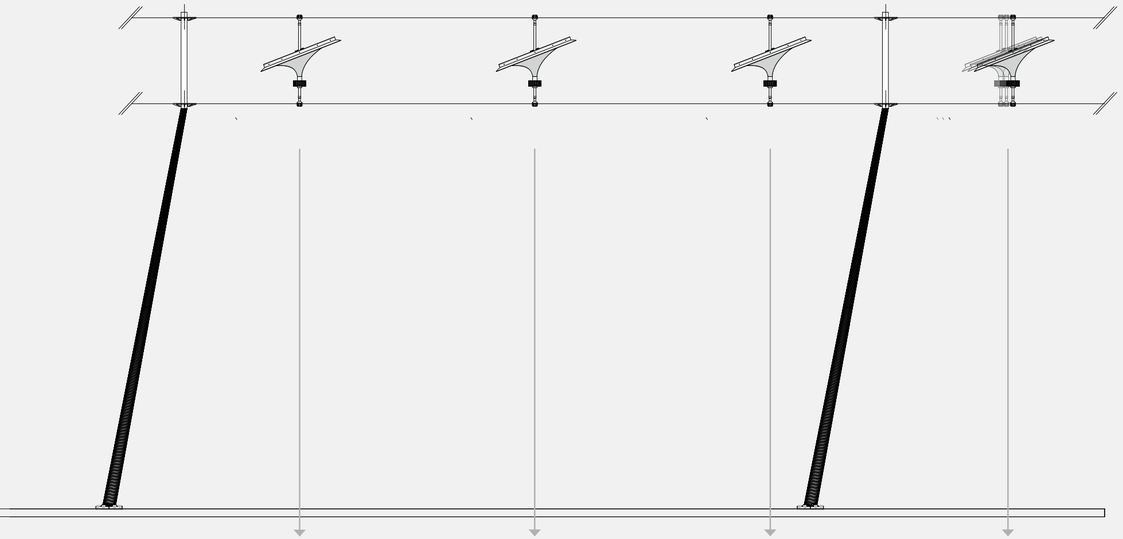

- V02M01
  - Draait om zijn as naar de zon
- V02M02
  - Draait om zijn as vrij in de wind
- V02M03
  - Vaste positie
- V03M01
  - Draait om zijn as naar de zon en beweegt over de lijn
- V03M02
  - Draait om zijn vrij in de wind en beweegt over de lijn

SUNSEEKER

“HET ONTWERPPROCES IN ONZE EIGEN 3D WERELD.”

“DESIGNING IN OUR OWN 3D SURROUNDING”

3D-WERELD

Op zoek naar een nieuwe manier om de grote schaal van het ontwerp te testen en de maat en de details van het ontwerp te bepalen, bedachten en ontwikkelden we samen met de digitale expert Roel Deden een nieuwe digitale ontwerptool. Hiermee kunnen we nu onze eigen 3D-wereld crëeren, de hypothetische omgeving van een park met de SUNSEEKER. Zodoende kunnen we al in een vroeg stadium van het ontwerpproces het ontwerp tot leven te brengen en tastbaar te maken. Door middel van deze VR-technologie hebben we nu een belangrijke nieuwe ontwerptool in handen waarmee we een wereld kunnen simuleren en real time bijstellen.
Zo kunnen we potentiële samenwerkende partijen in een paar minuten een heel etmaal laten ervaren, zodat ze kunnen visualiseren hoe de verlichting zowel overdag als ´s nachts reageert, hoe de SUNSEEKER er in werkelijkheid uit kan gaan zien en wat de potentie ervan is.
De SUNSEEKER 3D-wereld is dynamisch en blijft zich verder ontwikkelen. Nieuwe ideeën, prototypes en locaties van klanten kunnen worden toegevoegd waardoor we onze eigen virtuele wereld steeds een beetje groter en rijker kunnen maken.

3D WORLD Looking for a new way to test the large scale of the design and to determine the dimensions and details of the design, we devised and developed a new digital design tool together with digital expert Roel Deden. With this, we can now create our own 3D world, the hypothetical environment of a park with the SUNSEEKER. This allows us to bring the design to life and make it tangible at an early stage in the design process. The VR technology, we now have an important new design tool with which we can simulate a world and adjust it in real time.

SUNSEEKER

SPECS
LICHTDOCUMENTATIE

Uitwerking met volgende uitgangspunten: Per verlichtingsarmaturen 8 modules voor de functionele verlichting, geplaatst binnen een cirkel met diam. 145mm.. De verlichtingsarmaturen hangen op een hoogte van ca, 5225mm. hangt. De LED's hebben een a-symmetrische karakteristiek en zijn allen naar de naar de richting van het pad gericht, loodrecht op de loop-/rijrichting. De verlichtingsarmaturen hangen op 10m. onderlinge afstand. De berekeningen zijn gebaseerd op de lichttechnische files/gegevens welke ons zijn aangeleverd, van de volgende combinatie: STRADA SQ-T3B/Luxeon 5050
Met deze modules zijn volgende vermogensreeksen doorgerekend: 2W Lichtstroom 321 Lumen, 3W Lichtstroom 465 Lumen, 4,5W Lichtstroom 682 Lumen
Bovengenoemde lichtstromen zijn de bruto lichtstromen welke aan ons zijn opgegeven. In de aangeleverde lichttechnnische gegevens wordt de efficiency van de LED module door het lichtberekeningsprogramma verrekend.
Voor de lichtkleur wordt uitgegaan van 3000K.
Als depreciatie-/verouderingsfactor is 0,8 aangehouden.

GEDRAGREGELS NSVV Bij de uitwerking van projecten en lichtplannen volgt Industrielicht de richtlijnen zoals deze in de Gedragscode Lichtberekeningen door de NSVV zijn vastgelegd.

LIGHTDOCUMENTATION Elaboration with the following principles:
Per lighting fixtures 8 modules for functional lighting, placed inside a circle with diam. 145mm.
The lighting fixtures hang at a height of approx. 5225mm. hangs.
The LEDs have an asymmetrical characteristic and are all unpleasant the direction of the path, perpendicular to the walking / driving direction.
The lighting fixtures hang at 10m. spacing. The calculations are based on the technical lighting files / data provided to us, of the following combination: STRADA SQ-T3B / Luxeon 5050 The following power ranges have been calculated with these modules: 2W Luminous flux 321 Lumen, 3W Luminous flux 465 Lumen, 4.5W Luminous flux 682 Lumen The above luminous fluxes are the gross luminous flux which is attributed to us are specified. The efficiency is indicated in the light technical data supplied of the LED module charged by the light calculation program.
3000K is assumed for the light color. The depreciation / aging factor is 0.8.
RULES OF CONDUCT NSVV In the development of projects and lighting plans, Industrielicht follows the guidelines as set out in the Code of Conduct for Light Calculations has been established by the NSVV.

Fabrikant: LEDiL Oy

CA14949_STRADA-SQ-T3B 4,5W 682 Lumen
1 x CA14949_STRADA-SQ-T3B_(Luxeon_5050)_SIMULATED 4.5 W / 682 lm 3000K

Armatuurrendement	93,828%
Werkzaamheid lichtbron	142.19 lm/W
Indeling	A40 -100% 0%
CIE Flux Codes	36 70 94 100 94
U G R 4H 8H	32.6 / 41.8
Prestatie	4.5 W
Lichtstroom	639.9 lm
Afmetingen	25 mm x 25 mm x 9mm
Uigerust met	3000 K / 682 lm

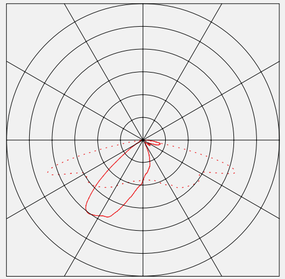

SPECS
VERLICHTINGSSTERKTE

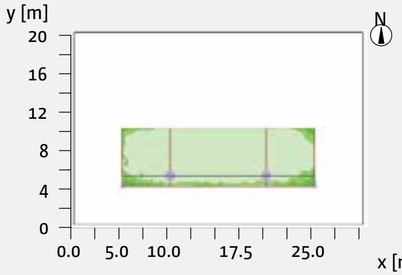

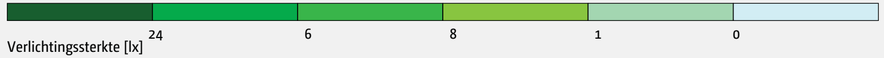

Algemeen

Gebruikt rekenalgorime	gemiddeld indirectdeel	
Hoogte van het beoordelingsoppervlak	0.05 m	
Hoogte (fot. centrum([m]	5.36 m	
Onderhoudsfactor	0.80 m	
Totale lichtstroom van alle bronnen	10912 lm	
Totaal vermogen	72 W	
Totaal vermogen per vlak (800.00 m2)	0.12 W/m2	
Gemiddelde verlichtingssterkte	Em	33.3 lx
Minimale verlichtingssterkte	Emin	14 lx
Maximale verlichtingssterkte	E max	47.2 lx
Gelijkmatigheid Uo	Emin/Em	1:2.38 (0.42)
Gelijkmatigheid Ud	Emin/Emax	1:3.37 (0.3)

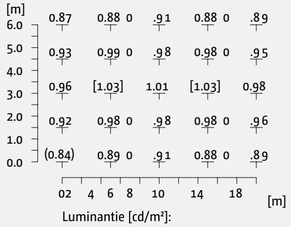

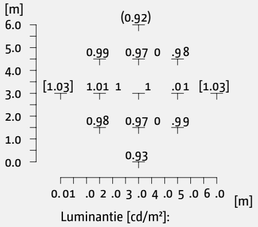

SPECS

LICHTDOCUMENTATIE

De Sunseeker is uigerust met een uplighter die doormiddel van een DMX systeem alle kleuren kan mengen en programma's kan schrijven. Dit kan de veiligheid en het dierenwelzijnn bevorderen.

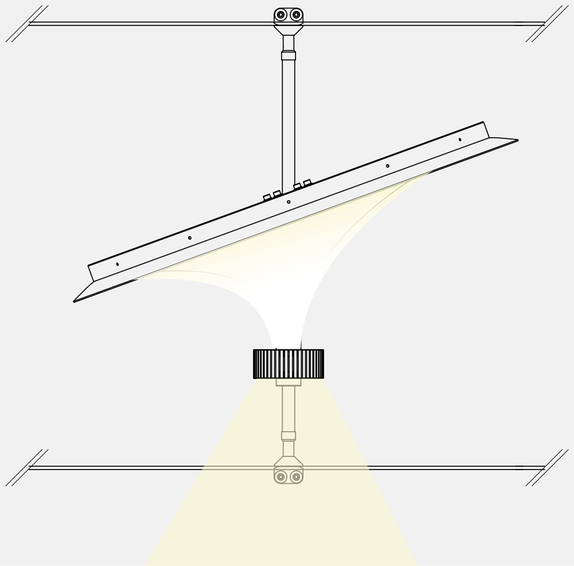

SUNSEEKER

SPECS
ZON PERFORMANCE

Met de Sunseeker profiteert u van 0% energieverbruik. Door middel van de flexibele zonnecellen van Solliance wordt het licht voorzien van energie.

STANDALONE
V01M01
V01M02
V01MO3

KIJKLIJN
V02M01
V02M02
V02MO3

V03M01
V03M02
V03MO3

Er zijn verschillende opties te kiezen in het ontwerp, deze zijn ten allertijden voorzien van een zonnecel.

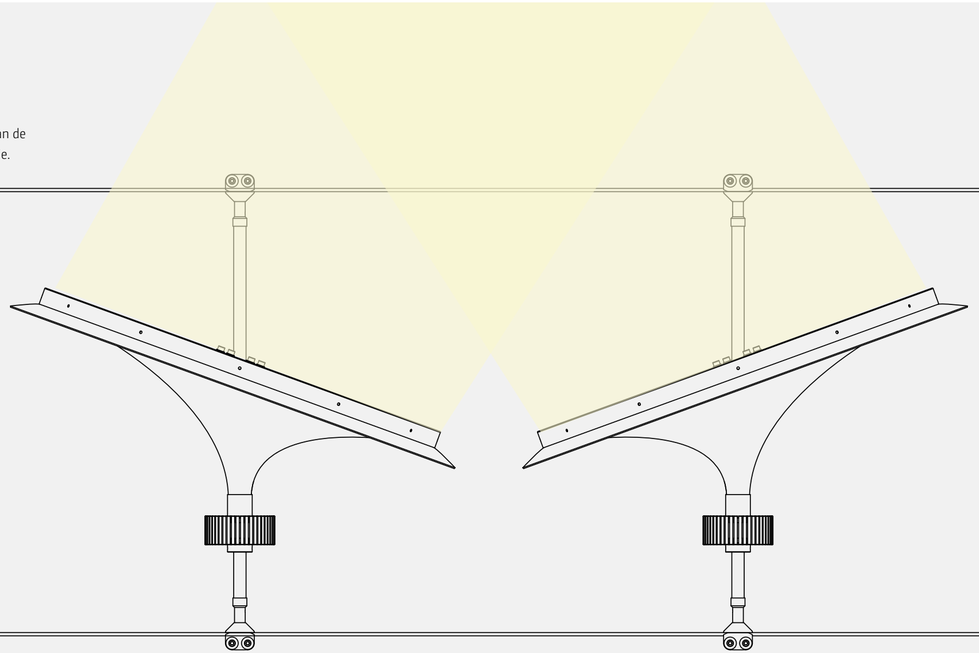

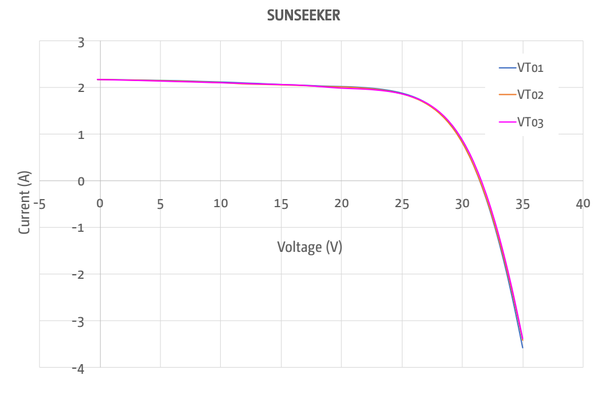

SampleID	VT01	VT02	VT03		Calculated STC
Date/Time	##############	##############	##############		
Area (cm2)	300300	300300	300300		
Voc (V)	31,45	31,45	31,57		31,73
Isc (A)	2,178	2,166	2,169		2,150
Jsc (A)	0,000007	0,000007	0,000007		
Pmax (W)	47,19	46,48	46,58		46,75
Vmp (V)	25,24	25,18	25,40		25,25
Imp (A)	1,87	1,85	1,83		1,85
Eff (%)	15,7	15,5	15,5		15,0
Rseries (Ohms.cm2)	592801	606684	602189		
Rsh-L (Ohms.cm2)	98467116	70119948	49353202		
Rsh-D (Ohms.cm2)					
FF (%)	68,9	68,2	68,0		
Tstart (~C)	27,7	27,7	27,2		
Tend (~C	29,7	29,7	29,4		
Tavg (~C)	28,7	28,7	28,3		
Eff (%)@25°C	15,92	15,68	15,69		15

SUNSEEKER

MEDIA & PUBLICATIES

Architectenweb, web, Zoekende lichtschotels bewegen zich door Eindhovens park
LUCI, web, Light chain prototype in Eindhoven
[inst]Allicht, artikel - web, Sunseeker
Eigenhuis&Interieur, artikel - web, Licht Dossier
Eindhovens Dagblad, artikel - web, Vrolijk dansende lampen, die vanzelf opzoek gaan naar de zon
Dutchdesigners Yearbook Dd'20, artikel, Is it art? Is it Streetlighting?
Thisiseindhoven, web, 10x permanente lichtkunstwerken
Brabant Magazine, artikel - web, Wat doet Brabant? Duurzaamheid in de praktijk.
Handelsroute - Dutch Design Foundation, presentatie, Health Design Lighting talk
Dutch Design Daily, web, Sunseeker Duurzame, dynamische en slimme straatverlichting in Eindhoven
Installatie profs, web, Duurzame (straat-)verlichtingsinstallatie in Victoriapark Eindhoven
Brabant Nieuwsbrief, mail - web, Nieuwsbrief December 2020
Eindhovennews, web, Here some of what's on at Dutch Design Week Eindhoven
Brabants Dagblad, artikel - web, Vrolijk dansende lampen, die vanzelf opzoek gaan naar de zon
Energienieuws, web, Negen projecten ontvangen subsidie Brabant Geeft Energie - Energienieuws
Glow, web, Permanent Lichtkunstwerk Sunseeker
Connecting the dots, artikel - web, Transition of light
Solar Magazine, artikel - web, Provincie Brabant kent subsidie toe aan 4 innovatieprojecten rond zonne-energie
+31 MAG, web, La nuova intimità del design: cinque progetti dalla Dutch Design Week
Dutch Design Week, web - expo, Sunseeker
Visit Brabant, web, Sunseeker
Dutch Design Week, web - artikel, Street lighting reinvented
Weekkrant de Loop Helmond, artikel - web, Vrolijk dansende lampen, die vanzelf opzoek gaan naar de zon
Algemeen Dagblad, artikel - web, Vrolijk dansende lampen, die vanzelf opzoek gaan naar de zon

“VÓÓR EN DÓÓR BRABANT.”

VANTOT

“CREATING ENERGY NEUTRAL PUBLIC SPACES”

POTENTIE VAN SAMENWERKEN

Wij hebben de afgelopen jaren samen met een team van experts hard gewerkt aan de SUNSEEKER. Van ontwerp tot realisatie. We namen de rol op ons van projectleider en bruggenbouwer tussen de creatieve wereld en andere deelnemers als de gemeente Eindhoven en de provincie Brabant, en regionale specialisten als bouwers, projectontwikkelaars, engineers, zonnecellenleveranciers en onderzoekcentra. Learning by doing betaalt zich uit. De samenwerking stelt ons in staat om nog betere en slimmere ontwerpen te maken die ervoor zorgen dat dynamische straatverlichting straks breder toegepast kan worden in Noord-Brabant, maar ook in Nederland en de rest van de wereld.

POTENTIAL FOR COLLABORATION In recent years, we have been working hard on the SUNSEEKER with a team of experts, from design to realisation. We took on the role of project leaders and bridge builders between the creative world and other participants, such as the municipality of Eindhoven and the province of Brabant, and regional specialists such as builders, project developers, engineers, solar cell suppliers and research centres. Learning by doing pays off. This collaboration enables us to create even better and smarter designs that will ensure that dynamic street lighting can soon be applied more widely in Noord-Brabant, but also throughout the rest of the Netherlands and in the rest of the world. In this way, we can allow potential collaborating parties to experience a whole day in just a few minutes, so that they can visualise how the lighting reacts both during the day and at night, what the SUNSEEKER may actually look like and what its potential is. Our SUNSEEKER 3D world is dynamic and continues to evolve. New ideas, prototypes and customer locations can be added, allowing us to make our own virtual world a little bigger and richer.

“DE TRANSITIE VAN LICHT VORMGEVEN”

SAM VAN GURP & ESTHER JONGSMA

VANTOT

Lichtexperts Sam van Gurp en Esther Jongsma zijn beide afgestudeerd aan de Design Academie Eindhoven. In deze stad richtten ze in 2015 studio VANTOT op. Hier experi-menteren ze en brengen ze technologie en esthetiek samen in hun ontwerpen. De ont-werpers creëren lichtontwerpen voor het interieur, zoals Limpid Lights, Current Currents, en VVV, een circuit van aan elkaar geschakelde elementen die samen een architecto-nisch gordijn van licht vormen. Inmiddels ontwerpen ze ook voor de openbare ruimte met Thank you for the sun en SUNSEEKER. Ze werken voor zowel (inter-) nationale op-drachtgevers, voor collecties als aan eigen initiatieven.

VANTOT Lighting experts Sam van Gurp and Esther Jongsma both graduated from Design Acade-my Eindhoven. They founded studio VANTOT in the city in 2015. Here, they experiment and unite technology and aesthetics in their designs. The designers create lighting de-signs for interiors, such as Limpid Lights, Current Currents and VVV, a circuit of linked elements that together form an architectural curtain of light. They now also design for public spaces with Thank you for the sun and SUNSEEKER. They work for national and international clients, for collections as well as on their own initiative.

SUNSEEKER

SPECIALS

FEATHER

COLOURED LIMPID LIGHTS

POLAR PLAY

EXPLODED VIEW
Eclipse

EXPLODED VIEW
Lunar

INTERIOR

V-V-V

LIMPID LIGHTS

SUNSEEKER

VANTOT
Daalakkerweg 14-36 | 5641 JA Eindhoven, The Netherlands
+31 40 3046752 | info@vantot.com | www.vantot.com

© VANTOT | terms and conditions | delivery and returns | cookies | privacy policy
v1 Januari 2021